ООО "ПК "Промтрактор"

ПОГРУЗЧИК ФРОНТАЛЬНЫЙ, ОДНОКОВШОВЫЙ САМОХОДНЫЙ МКСМ (и его модификации)

ПАСПОРТ

533А-сб1ПС

г. Саранск 2021

Декларация о соответствии ЕАЭС N RU Д- RU.PA01.B.67817/21

Соответствует требованиям Технического регламента Таможенного союза «О безопасности машин и оборудования» (ТР ТС 010/2011)

Декларация о соответствии действительна по 12.05.2026 включительно

1. Основные сведения об изделии и технические данные

Погрузчик фронтальный одноковшовый самоходный МКСМ (и его модификации) предназначен для планировки участков местности, погрузки и перемещения грунта или сыпучих пород (материалов) на транспортно-складских работах со штучными грузами, рытья траншей, бурения скважин, уборки территорий от снега и мусора и других работ с помощью соответствующего сменного оборудования.

Машина изготовлена в климатическом исполнении У категории 1 в соответствии с ГОСТ 15150-69 и предназначена для эксплуатации в районах с умеренным климатом (при температуре окружающего воздуха от плюс 40 °С до минус 40 °С).

Примечание – Более полные технические данные приведены в Руководстве по эксплуатации 533А-сб1-1РЭ.

ВНИМАНИЕ

Для оперативного получения информации о работе сервисной службы, консультаций по вопросам эксплуатации техники, вызова специалиста на место эксплуатации Вы можете позвонить по телефону единого контактного центра: 8 800 100 1331
(звонок по России бесплатный) или обратиться в ООО «СПМ» по следующим реквизитам:

428028, г. Чебоксары, пр. Тракторостроителей, 107,
Отдел дорожно-строительной техники.
Call-центр: тел/факс (8352) 63-36-11
e-mail: spmcall@tplants.com
http:www.service-im.com

1. Технические требования

1.1. Основные параметры и характеристики

1.1.1. Комплектация «Базовая»

Машины должны соответствовать требованиям Технических условий ТУ28.92.25-001-94086918-2019, комплекту документации в соответствии со спецификациями погрузчиков фронтальных одноковшовых самоходных МКСМ (и их модификаций), а так же условиям договора, контракта на поставку.

МКСМ 800А-1 Комплектация «Базовая»	**МКСМ 1000А-1** Комплектация «Базовая»	**МКСМ 1200А-1** Комплектация «Базовая»
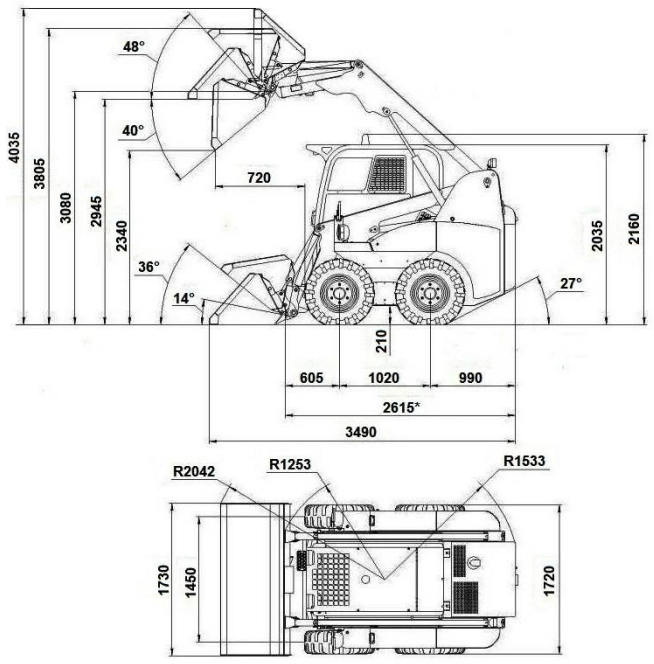	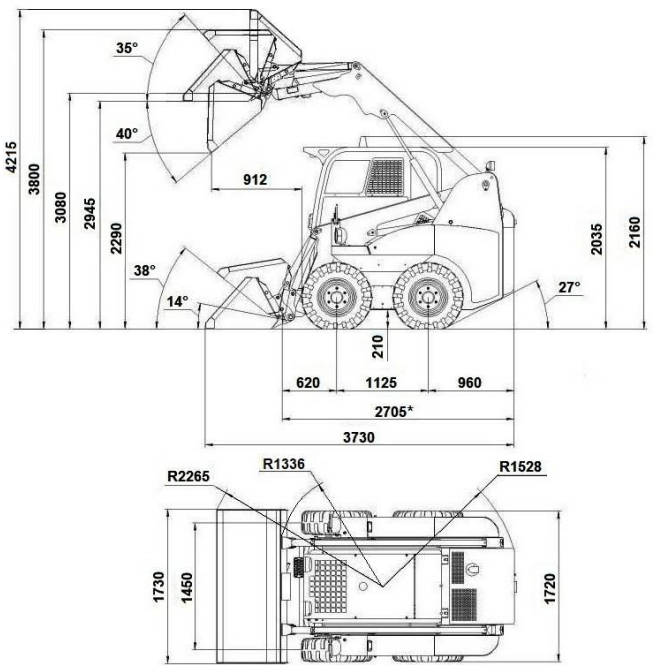	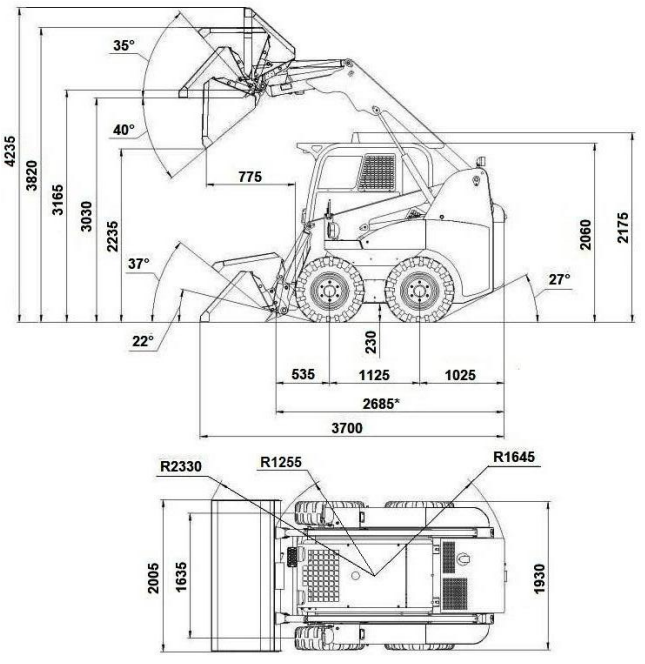
Размеры приведены для ковша 0,46м^3	Размеры приведены для ковша 0,6м^3	Размеры приведены для ковша 0,7м^3

* по фиксатору быстрозажимного устройства

Допуск линейных размеров ±1,5%, допуск угловых размеров ±3%;

Размеры указаны для погрузчиков с пустым ковшом ковшом.

Основные размеры

1.1.1. Комплектация «Премиум»

Машины должны соответствовать требованиям Технических условий ТУ28.92.25-001-94086918-2019, комплекту документации в соответствии со спецификациями погрузчиков фронтальных одноковшовых самоходных МКСМ (и их модификаций), а так же условиям договора, контракта на поставку.

МКСМ 800А-1 Комплектация «Премиум»	**МКСМ 1000А-1** Комплектация «Премиум»	**МКСМ 1200А-1** Комплектация «Премиум»
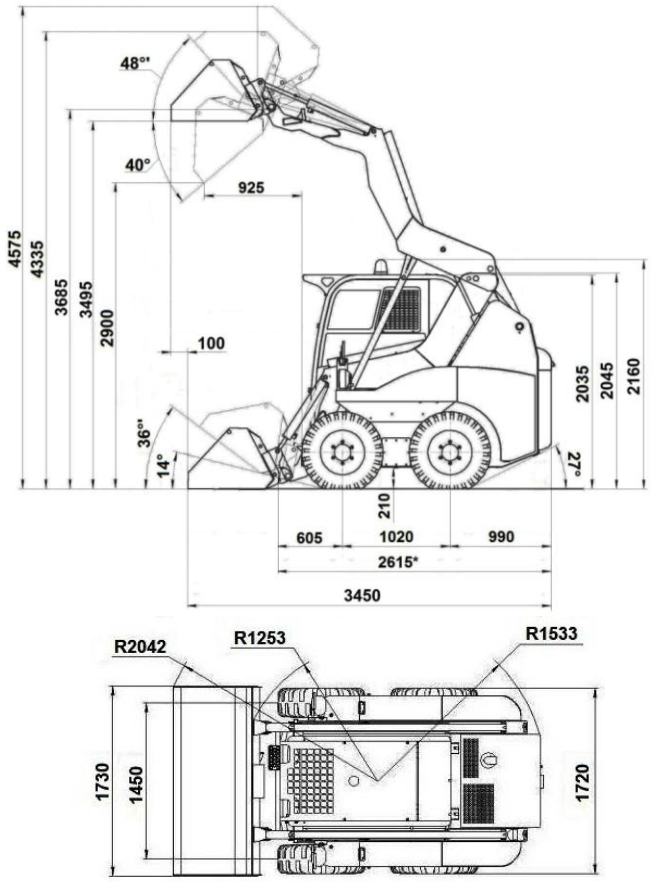	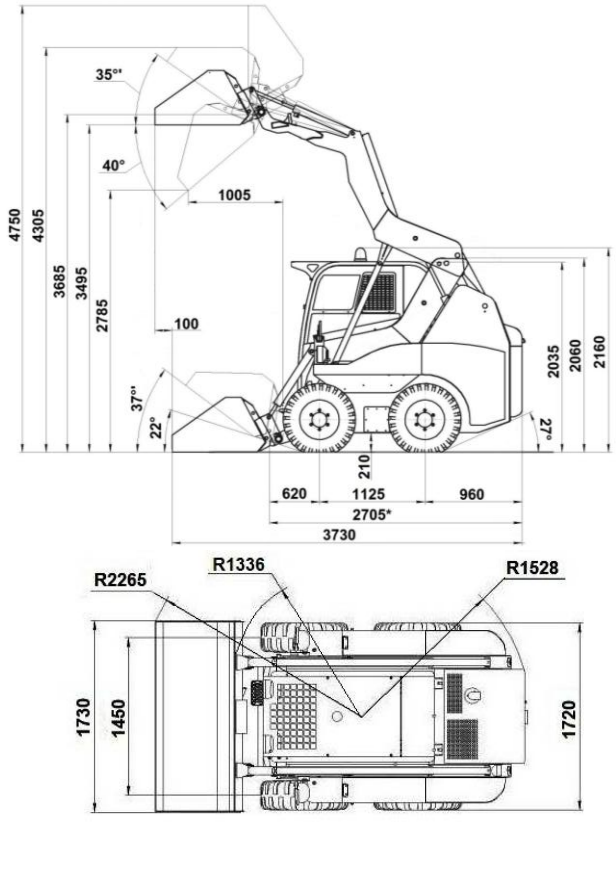	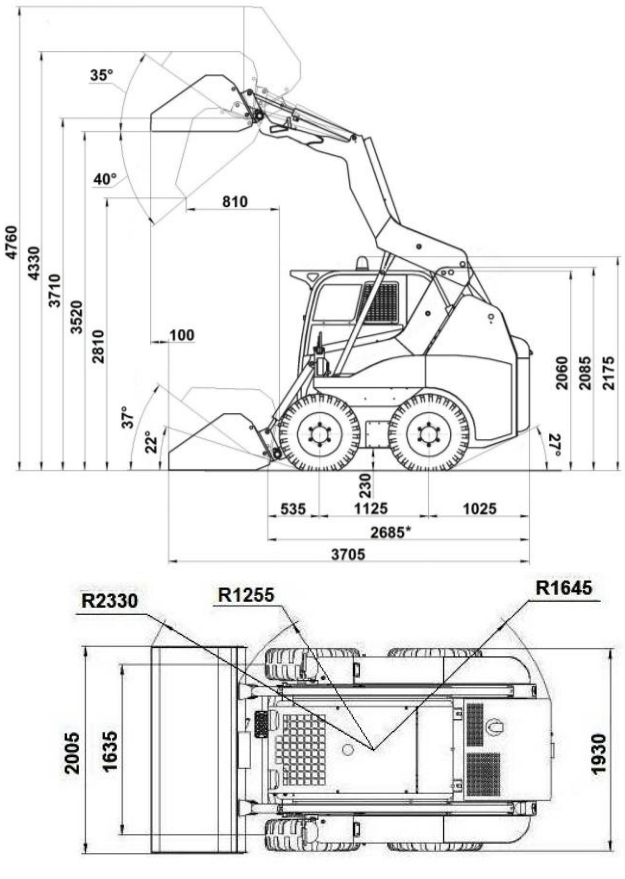
Размеры приведены для ковша 0,46м^3	Размеры приведены для ковша 0,6м^3	Размеры приведены для ковша 0,7м^3

*- по фиксатору быстрозажимного устройства

Допуск линейных размеров ±1,5%, допуск угловых размеров ±3%.

Размеры указаны для погрузчиков с пустым ковшом ковшом.

Рисунок 2.2 - Основные размеры МКСМ комплектации «Премиум»

Модификации	**МКСМ 800А-1**	**МКСМ 1000А-1**	**МКСМ 1200А-1**	**МКСМ 800А-1**	**МКСМ 1000А-1**	**МКСМ 1200А-1**
	Комплектация «Базовая»			Комплектация «Премиум»		
	ОБЩИЕ ДАННЫЕ					
Тип подъема стрелы	Радиальный			Вертикальный		
Номинальная грузоподъемность, Н (кг)	8000 (800)	10000 (1000)	12000 (1200)	8000 (800)	10000 (1000)	12000 (1200)
Теоретический рабочий цикл погрузки ковшом, с., не более	12	12	12	12	12	12
Эксплуатационная масса с основным ковшом, кг.	3195	3430	3580	3340	3570	3720
Транспортная масса с основным ковшом, кг.	3060	3290	3435	3200	3430	3580
Полная масса машины, кг	3845	4250	4585	3990	4390	4730
Максимальная скорость движения, км/ч.	14	14	14	14	14	14
Максимальная статическая опрокидывающая нагрузка, Н (кг)	16000 (1600)	20000 (2000)	24000 (2400)	16000 (1600)	20000 (2000)	24000 (2400)
Объем топливного бака, л	70	76	86	74	80	90
Производительность гидронасоса (максимальная), л/мин	169	169	169	169	169	169
Производительность гидронасоса (контур рабочего оборудования), л/мин	80	80	80	80	80	80
Давление (контур рабочего оборудования), Мпа (бар)	16,5 (165)	16,5 (165)	16,5 (165)	18 (180)	18 (180)	18 (180)
Подача гидронасоса контура «High Flow» (при наличии), л/мин	115	115	115	115	115	115
Полный срок службы, лет	10	10	10	10	10	10
Вырывное усилие стрелы, кг (кН)	1300 (13)	1300 (13)	1700 (17)	1600 (16)	1600 (16)	1900 (19)
Вырывное усилие ковша, кг (кН)	3000 (30)	3000 (30)	3000 (30)	2600 (26)	2600 (26)	2600 (26)
Максимальное тяговое усилие, кН	26	29	32	27	30	33

Модификации	**МКСМ 800А-1**	**МКСМ 1000А-1**	**МКСМ 1200А-1**	**МКСМ 800А-1**	**МКСМ 1000А-1**	**МКСМ 1200А-1**
	Комплектация «Базовая»			Комплектация «Премиум»		
	ДВИГАТЕЛЬ					
Марка	Kubota V2403-M-DI	Kubota V3300-DI	Kubota V3300-DI	Kubota V2403-M-DI	Kubota V3300-DI	Kubota V3300-DI
Тип	дизельный, четырехтактный, четырех цилиндровый с жидкостным охлаждением			дизельный, четырехтактный, четырех цилиндровый с жидкостным охлаждением		
Номинальная мощность, кВт, (л.с.)	$38^{\pm0,2}$ ($52^{\pm0,27}$)	$55^{\pm0,2}$ ($75^{\pm0,27}$)	$55^{\pm0,2}$ ($75^{\pm0,27}$)	$38^{\pm0,2}$ ($52^{\pm0,27}$)	$55^{\pm0,2}$ ($75^{\pm0,27}$)	$55^{\pm0,2}$ ($75^{\pm0,27}$)
Средства облегчения пуска (предпусковой подогреватель)	Свечи накаливания					
Рабочий объем, л ($см^3$)	2,434 (2434)	3,318 (3318)	3,318 (3318)	2,434 (2434)	3,318 (3318)	3,318 (3318)
Номинальная частота вращения, об/мин	2600	2600	2600	2600	2600	2600
Частота вращения на холостом ходу, об/мин	800	800	800	800	800	800
Удел. расход топлива при номинал. частоте вращения, г/кВт*ч (г/л.с.*ч)	245 (180)	231 (170)	231 (170)	245 (180)	231 (170)	231 (170)
Расход топлива (при средней нагрузке двигателя), л/час	3,2	5,3	5,5	3,3	5,4	5,6
Экологический класс	Stage II / Tier 2					
	СИЛОВАЯПЕРЕДАЧА					
Трансмиссия	Гидростатическая, с бортовыми цепными редукторами					
Тормозная система	Дисковые тормоза мокрого типа встроены в гидромотор					
Муфта сцепления (двигателя и насосного агрегата)	Однодисковая, фрикционная, сухая, постоянно замкнутого типа, управляется педалью из кабины оператора					
	УЗЛЫ ГИДРОСИСТЕМЫ					
Тип управления гидробордованием	Гидравлический или механический					
Насосный агрегат	Bondioli & Pavesi / Аксиально-поршневой тандемного типа					
Гидромоторы	Высокомоментный поршневого типа со встроенным тормозом и ведущей звездочкой					
Гидрораспределитель	3-ех секционный с механическим или гидравлическим управлением					
Клапан выравнивания	Автоматического синхронного действия ковша и стрелы					

Модификации	МКСМ 800А-1	МКСМ 1000А-1	МКСМ 1200А-1	МКСМ 800А-1	МКСМ 1000А-1	МКСМ 1200А-1
	Комплектация «Базовая»			Комплектация «Премиум»		
	КОЛЕСА И ШИНЫ					
Шины	10,0/75-15,3 10PR	10,0/75-15,3 10PR	12-16,5 10PR	10,0/75-15,3 10PR	10,0/75-15,3 10PR	12-16,5 10PR
Колеса	9,0 – 15,3	9,0 – 15,3	9,75 – 16,5	9,0 – 15,3	9,0 – 15,3	9,75 – 16,5
Давление в шинах, кПа (кг/см2)	390±25 (3,9±0,25)	390±25 (3,9±0,25)	460±25 (4,6±0,25)	390±25 (3,9±0,25)	390±25 (3,9±0,25)	460±25 (4,6±0,25)
	ЭЛЕКТРООБОРУДОВАНИЕ					
Напряжение в бортовой сети, В	12	12	12	12	12	12
Аккумуляторная батарея	6СТ-90А	6СТ-90А	6СТ-90А	6СТ-90А	6СТ-90А	6СТ-90А
Максимальный ток генератора, А	60	60	60	60	60	60
Мощность стартера, кВт	2,0	2,5	2,5	2,0	2,5	2,5
	ПРИБОРЫ ОСВЕЩЕНИЯ И ДОРОЖНОЙ СИГНАЛИЗАЦИИ					
Дорожные фары	С «ближним» светом установлены на крыльях					
Рабочие фары	2 фары спереди, установлены на кабине; 1 сзади, установлена на раме					
Фонари задние	Два фонаря передних, установлены на крыльях; два фонаря задних, установлены на раме, для сигнализации поворотов и габаритов					
Звуковые сигналы	Безрупорный, электромагнитный, вибрационный					
Сигнальный проблесковый маяк	С магнитной подставкой, установлен на крыше					

Модификации	МКСМ 800А-1	МКСМ 1000А-1	МКСМ 1200А-1	МКСМ 800А-1	МКСМ 1000А-1	МКСМ 1200А-1
	Комплектация «Базовая»			Комплектация «Премиум»		
	ОБОРУДОВАНИЕ КАБИНЫ					
Сиденье оператора	С продольным перемещением и 2-х точечным ремнем безопасности					
Дуга безопасности	Откидная, фиксируемая в верхнем и нижнем положениях, блокирует систему управление погрузчика с включением стояночного тормоза.					
Система безопасности	FOPS (защита от падающих предметов) ROPS (защита при опрокидывании)					
Система вентиляции	Вентилятор центробежный 3-х скоростной с салонным фильтром					
Система отопления	Отопитель зависимый жидкостной с 4-х скоростным вентилятором и салонным фильтром					
Система очистки стекол	Электрические очистители и омыватели переднего и заднего стекол					
Опциональное оборудование	Система кондиционирования					
	Система GSM / ГЛОНАСС / GPS					
	Система HIGH FLOW					
	Система предпускового подогревателя					
	Автономный отопитель					
	Искрогаситель					
	Зуммер заднего хода					

Допуск по массе ±2%.

По согласованию с потребителем и/или по специальному заказу допускаются изменения в параметрах

2. Комплектность

Таблица 2.1

Модификации	МКСМ 800А-1	МКСМ 1000А-1	МКСМ 1200А-1
Руководство по эксплуатации машины	533А-сб1-1РЭ		
Дополнение к руководству по эксплуатации машины	–	533А-сб1-1РЭ с функцией «High Flow» (при наличии опции)	
Комплект ЗИП	533А-сб1ЗИ		
Паспорт машины	533А-сб1ПС		
Техническое описание и инструкция по эксплуатации двигателя	533А-сб3ТО	534А-сб3ТО	
Документация системы кондиционирования	Руководство по эксплуатации 24-270800-00 (при наличии опции)		
Документация GSM/ГЛОНАСС/GPS	Руководство по эксплуатации, паспорт (при наличии опции)		
Пакет для документов	Пакет для документов из прозрачного полиэтилена		
Копия сертификата соответствия или декларация			

Машина может эксплуатироваться с различным навесным оборудованием, перечень которого приведен в Руководстве по эксплуатации.

3. Ресурс, срок службы и хранения и гарантии изготовителя (поставщика)

3.1. Ресурс, срок службы и хранения

Ресурс машины до первого капитального ремонта 5000 ч.

3.2. Гарантии изготовителя (поставщика)

Гарантии изготовителя (поставщика) приведены в разделе "Положение о гарантии на погрузчик фронтальный одноковшовый самоходный МКСМ (и его модификации) настоящего Паспорта.

4. Консервация

Таблица 4.1

Дата	Наименование работ	Срок действия, годы	Должность, фамилия, подпись

Примечания

1. Консервация производится при хранении машины на предприятии-изготовителе более 1 месяца.

2. Первую запись при необходимости делает завод-изготовитель машины и эта запись является свидетельством о консервации машины.

Продолжение таблицы 4.1

Дата	Наименование работ	Срок действия, годы	Должность, фамилия, подпись

5. Свидетельство о приемке

Погрузчик фронтальный одноковшовый самоходный МКСМ (и его модификации) изготовлен и принят в соответствии с обязательными требованиям соответствующих стандартов, действующими техническими условиями ТУ 28.92.25-001-94086918-2019 и признан годным и безопасным для эксплуатации.

Заводской номер машины	
Месяц и год выпуска машины	
Номер шасси (рамы)	
Номер кабины	

Номера узлов:

Номер двигателя	
Номер гидронасоса	
Номер гидромотора	
Номер гидромотора	
Номер гидрораспределителя	
Номер клапана выравнивания	
Номер фильтра напорного гидросистемы (при наличии)	
Номер фильтра сливного гидросистемы (при наличии)	
Номер аккумуляторной батареи	
Номер отопителя кабины	

Показание счетчика времени наработки:

перед установкой на машину _____ м/ч ,

после приемо-сдаточных испытаний _____ м/ч.

Начальник ОТК (или должностное лицо, ответственное за приемку продукции)

М.П. _____ _____ _____

личная подпись расшифровка подписи год, месяц, число

Руководитель предприятия (или должностное лицо, уполномоченное руководителем)

М.П. _____ _____ _____

личная подпись расшифровка подписи год, месяц, число

6. Свидетельство о предпродажной подготовке машины

у официального представителя ООО "ПК "Промтрактор"

(проводится официальным представителем ООО "ПК "Промтрактор"

при конечной продаже машины потребителю)

При проведении предпродажной подготовки произвести:

- контроль уровня масла: в двигателе, цепных коробках передач, в баке гидросистемы;
- контроль герметичности топливной системы, системы охлаждения, гидросистемы;
- контроль состояния аккумуляторных батарей;
- контроль сигнальных ламп и освещения;
- проверку работы гидравлического управления машиной;
- проверку давления в шинах;
- мойку и очистку машины;
- проверку комплектности.

Показание счетчика времени наработки после предпродажной подготовки _____ м/ч.

Предпродажную подготовку произвел:

_____

(название, адрес, телефон организации проводящей предпродажную подготовку)

М.П. _____ _____ _____

личная подпись расшифровка подписи год, месяц, число

7. Места расположения заводского номера погрузчика фронтального одноковшового самоходного МКСМ (и его модификаций) и номера основных узлов

Заводской номер МКСМ (и ее модификаций) и дата выпуска (месяц и год) - выбиты на табличке, расположенной под капотом на поперечной балке рамы.

Примеры обозначения: Заводской номер 00123 для МКСМ-800А-1
Заводской номер 1000123 для МКСМ-1000А-1
Заводской номер 1200123 для МКСМ-1200А-1

Дата выпуска 03.2014

Номер двигателя нанесен на фирменной табличке, расположенной на крышке головки блока цилиндров.

Пример обозначения: GVJ0025

Обозначения и заводские номера гидронасосов, гидромоторов, распределителя и клапана выравнивания указаны на фирменных табличках, расположенных на их корпусах.

Пример обозначения: 1441104.

8. Особые отметки

8.1 Опционально установленное оборудование

Наименование	Идентификационный номер (обозначение)
Система кондиционирования (компрессор, испаритель, конденсатор, ресивер)	
Система HighFlow (Номер блока)	
Система GSM/ГЛОНАСС/GPS (абонентский терминал)	
Автономный предпусковой подогреватель	
Предпусковой подогреватель 220В	
Искрогаситель	
Автономный отопитель	

8.2 Дополнительно установленное оборудование

Наименование	Идентификационный номер (обозначение)

9. Техническое обслуживание машины

Дата (число, месяц, год)	Наработка, ч	Вид произведенного технического обслуживания и ремонта	Отметки о выполнении работ и выявленных неисправностях, заменяемых комплектующих	Очередное ТО произвести при наработке часов, в объеме	Подпись лица, проводившего техническое обслуживание

Примечание - Отметки по техническому обслуживанию (ТО) заполняются представителем сервисного центра или владельцем после проведения планового технического обслуживания.

10. Сведения о заправке машины горюче-смазочными материалами и охлаждающей жидкостью

Система питания двигателя	Система охлаждения двигателя	Система смазки двигателя	Гидравлическая система ходового контура и контура стрелы с гидрооборудованием	Цепные бортовые редукторы	Подпись ответственного лица

Примечание - В графах указывают марки горюче-смазочных материалов и охлаждающей жидкости.

ПОЛОЖЕНИЕ О ГАРАНТИИ НА ПОГРУЗЧИК ФРОНТАЛЬНЫЙ ОДНОКОВШОВЫЙ САМОХОДНЫЙ МКСМ 800, 1000, 1200 (И ЕГО МОДИФИКАЦИИ) ПРОИЗВОСТВА ООО "ПК "Промтрактор"

1. ОБЩИЕ ПОЛОЖЕНИЯ

Завод – изготовитель (ООО «ПК» «Промтрактор) предоставляет гарантию Клиентам на свою произведенную продукцию.

Клиент - юридическое или физическое лицо, являющееся конечным покупателем/пользователем продукции, произведенной заводом-изготовителем.

Гарантийные обязательства, приведенные ниже, распространяются только на продукцию, реализованную на территории Российской Федерации. Согласно гарантийным обязательствам авторизированный сервисный центр (дилер или специализированная сервисная компания завода-изготовителя ООО «Сервис Промышленных машин» (ИНН 2130050888, ОГРН 1082130017859, юр. адрес: 428028, г.Чебоксары, пр. Тракторостроителей, 107, тел.(8352)30-46-35) в течение гарантийного периода произведет замену или ремонт узлов и деталей при обнаружении дефекта материала или конструкторско-технологического несоответствия. Гарантийные сервисные услуги должны предоставляться в авторизированном сервисном центре, расположенном на территории Российской Федерации или, по согласованию с Клиентом, на месте эксплуатации. При эксплуатации техники в местности без регулярного транспортного сообщения (в труднодоступных местах), при наступлении гарантийных случаев доставка запасных частей для гарантийного ремонта осуществляется только регулярным транспортом до согласованного пункта назначения. Дальнейшая транспортировка запасных частей до места ремонта осуществляется Клиентом (владельцем) техники самостоятельно. Гарантийное обслуживание не подразумевает финансового участия Клиента в отношении запасных частей и трудозатрат. В то же время Клиент несет ответственность за сервисный вызов и /или транспортировку продукции до авторизованного сервисного центра и обратно, дополнительные трудозатраты, запрашиваемые Клиентом, и любые сервисные работы и техническое обслуживание, не покрываемые гарантией. Клиент гарантирует оплату ремонта/диагностики техники, в случае если по результатам рассмотрения уведомления об отказе в работе техники, отказ будет признан не гарантийным, и обязуется осуществить оплату ремонта/диагностики в течение 5 (пяти) рабочих дней с даты выставления счета на оплату авторизованным сервисным центром, выполнившим указанные работы. При этом Клиент, в случае направления в его адрес от авторизованного сервисного центра актов выполненных работ по произведенному ремонту/диагностике техники, обязуется рассмотреть и подписать указанные акты или предоставить обоснованный отказ в их не подписании не позднее 5 (пяти) рабочих дней с даты их получения. В случае не подписания актов выполненных работ и не предоставления обоснованного отказа работы по произведенному ремонту/диагностике, указанные в актах, будут считаться принятыми Клиентом. Завод-изготовитель также не несет ответственности за возможные убытки, вызванные простоем оборудования либо упущенные выгоды. Допускается иной гарантийный срок при эксплуатации техники в особых условиях, который должен быть оговорен в договоре поставки.

2. ГАРАНТИЙНЫЕ ОБЯЗАТЕЛЬСТВА

Начало гарантийного срока исчисляется с даты ввода техники в эксплуатацию, но не позднее шести месяцев с момента отгрузки с завода-изготовителя, если иное не предусмотрено условиями договора (контракта) поставки. В случае ввода техники в эксплуатацию в срок более чем через шесть месяцев с момента отгрузки с завода-изготовителя, гарантийный срок начинает исчисляться автоматически по истечении шести месяцев с даты отгрузки техники с завода-изготовителя. Завод-изготовитель обязуется предоставить Клиенту следующие гарантийные услуги:

2.1. Гарантия на колесные погрузчики:

- МКСМ производства ООО "ПК "Промтрактор": 12 месяцев или 2000 моточасов (что бы ни истекло в первую очередь)

Гарантийный обязательства сохраняются при соблюдения Клиентом условий транспортирования, консервации и хранения, а также требований Руководства по эксплуатации. Завод – изготовитель производит силами авторизованного сервисного центра ремонт/замену дефектных узлов бесплатно, кроме покупных изделий, указанных ниже (см. п. 5. настоящего положения).

2.2. Перепроданная продукция.

Перепродажа техники третьим лицам (дилерам или частным владельцам) в течение гарантийного периода никак не влияет на условия гарантии на технику. Изготовитель никаким образом не ограничивает права дилера на оформление гарантий независимо от количества перепродаж техники в течение гарантийного периода.

3. ОТКАЗ В ГАРАНТИЙНОМ ОБСЛУЖИВАНИИ.

Отказ Клиенту в гарантийном обслуживании происходит в случае:

3.1. Эксплуатации техники без проведения ввода в эксплуатацию с оформлением авторизованным сервисным центром акта ввода и постановки ее на гарантийный учет;
3.2. Нарушения условий транспортирования, хранения, эксплуатации, установленных в технических условиях и эксплуатационной документации, в том числе при эксплуатации техники персоналом, не имеющего право эксплуатации техники данного класса;
3.3. Модернизации или конструкторских изменений, внесенных Клиентом и не согласованных с заводом-изготовителем. Согласование с заводом-изготовителем может осуществляться как при обращении напрямую на завод-изготовитель, так и через (при содействии) ООО «Сервис Промышленных машин»..
3.4. Установки на технику узлов и деталей, изготовленных не на заводе-изготовителе, кроме покупных изделий, применяемых на продукции производства завода-изготовителя и приобретенных у официальных поставщиков, имеющих сертификат соответствия (сертификат качества либо паспорт, либо иной документ, удостоверяющий соответствие изделия требованиям действующих в РФ технических регламентов или стандартов), с действующим гарантийным сроком (сроком службы).
3.5. Установки на технику покупных изделий, не применяемых на продукции производства завода-изготовителя.

4. ГАРАНТИЯ НЕ РАСПРОСТРАНЯЕТСЯ НА:

4.1. Технику, у которой истек установленный срок гарантийного обслуживания;
4.2. Быстро изнашиваемые части, такие как угловые ножи ковша; за исключением случаев их выхода из строя по причине заводского брака;
4.3. Аккумуляторные батареи, магнитолы, предохранители, лампочки, резиновые шины и камеры, щетки стеклоочистителя, фильтры, ремни, свечи, форсунки;
4.4. Узлы, поврежденные по причине неправильного транспортирования, хранения, эксплуатирования.
4.5. На неисправности, возникшие в результате воздействия окружающей среды, наступления форс-мажорных обстоятельств (пожар, наводнение, землетрясение) и влияния случайных внешних факторов.

5. ГАРАНТИИ С УЧЕТОМ СПЕЦИФИКИ:

На покупные изделия, паспорта на которые входят в пакет сопроводительной документации на технику завода – изготовителя (двигатели, гидромоторы/гидронасосы, отопители, кондиционеры), гарантии предоставляются предприятиями–изготовителями покупных изделий через их сервисные центры при условии обязательного предъявления Клиентом паспорта/руководства по эксплуатации на соответствующее покупное изделие. Условия предоставления гарантии, адреса сервисных центров предприятий–изготовителей указаны в паспортах (руководствах по эксплуатации) на соответствующие покупные изделия

ВНИМАНИЕ!

Приобретенная Вами техника является сложным и высокотехнологичным оборудованием, перед началом эксплуатации которого необходимо провести регламентируемые пуско-наладочные работы, перечень которых изложен в руководстве по эксплуатации. Проведение пуско-наладочных работ гарантирует Вам длительную и безотказную работу машины в процессе эксплуатации, в связи с чем Вам необходимо направить соответствующее уведомление в Call-центр ООО «Сервис Промышленных Машин» по указанным ниже реквизитам, по факту получения которого в Ваш адрес будут направлены специалисты авторизованного сервисного центра. Пуско-наладочные работы (по согласованию) могут быть проведены на территории авторизованного сервисного центра, если это приемлемо для Вас. Все работы, связанные с подготовкой техники к эксплуатации проводятся на безвозмездной основе. По завершению работ Вам будет предложено подписать акт ввода, на основании которого Ваша техника будет поставлена на гарантийный учет.

Реквизиты Call-Центр ООО «Сервис Промышленных Машин»
Электронный адрес: spmcall@tplants.com
Телефон горячей линии: 8-800-100-13-31 (звонок бесплатный)
Факс: (8352) 63-36-11
Координаты Дилеров и Специализированных сервисных компаний ООО «Сервис Промышленных Машин», уполномоченных осуществлять гарантийное обслуживание, приведены на официальном сайте www.service-im.ru

Поставщик: **Покупатель:**

ООО "ПК "Промтрактор"

Юридический адрес	**428028, Россия, Чувашская Республика, г. Чебоксары, пр. Тракторостроителей, д. 101, литера 39Е, бл.В, каб.411**
Фактический адрес	**430001, Россия, Республика Мордовия, г.Саранск, ул. Пролетарская, д.126А**

ГАРАНТИЙНЫЙ ТАЛОН

Погрузчик фронтальный одноковшовый самоходный МКСМ (и его модификации) заводской номер _____

_____ _____
(число, месяц и год изготовления) (дата предпродажной подготовки)

Машина полностью соответствует техническим условиям

ТУ28.92.25-001-94086918-2019.

Гарантируется исправность машины в течение 12 месяцев от даты выполнения работ по предпродажной подготовке, но не свыше 18 месяцев от даты изготовления, при наработке двигателя, не превышающей 2000 ч.

_____
(личная подпись (оттиски личных клейм) должностных лиц предприятия, ответственных за приемку изделия)

М.П.

Дата продажи_____
(личная подпись и штамп торговой организации)

Примечание - При полной замене подписей оттисками личных клейм лиц, ответственных за приемку, печать не проставляется.

EAC

ЕВРАЗИЙСКИЙ ЭКОНОМИЧЕСКИЙ СОЮЗ

ДЕКЛАРАЦИЯ О СООТВЕТСТВИИ

Заявитель: ОБЩЕСТВО С ОГРАНИЧЕННОЙ ОТВЕТСТВЕННОСТЬЮ"ПРОИЗВОДСТВЕННАЯ КОМПАНИЯ"ПРОМТРАКТОР", Место нахождения: 428028, РОССИЯ, ЧУВАШИЯ ЧУВАШСКАЯ РЕСПУБЛИКА -, ГОРОД ЧЕБОКСАРЫ, ПРОСПЕКТ ТРАКТОРОСТРОИТЕЛЕЙ, ДОМ 101, ЛИТЕРА/БЛОК 39Е/В КАБИНЕТ 411, Адрес места осуществления деятельности: 430001, РОССИЯ, Респ Мордовия, г Саранск, ул Пролетарская, дом 126А, ОГРН: 1062130009590, Номер телефона: +7 8342372255, Адрес электронной почты: osp.pk.pt@mail.ru
В лице: ГЕНЕРАЛЬНЫЙ ДИРЕКТОР ТИТОВ АЛЕКСАНДР ИВАНОВИЧ

заявляет, что Оборудование и машины строительные, Оборудование и машины строительные: Погрузчики фронтальные, одноковшовые, самоходные, модель: моделей: МКСМ 800А-1, МКСМ 1000А-1, МКСМ 1200А-1
Изготовитель: ОБЩЕСТВО С ОГРАНИЧЕННОЙ ОТВЕТСТВЕННОСТЬЮ"ПРОИЗВОДСТВЕННАЯ КОМПАНИЯ"ПРОМТРАКТОР", Место нахождения: 428028, РОССИЯ, ЧУВАШИЯ ЧУВАШСКАЯ РЕСПУБЛИКА -, ГОРОД ЧЕБОКСАРЫ, ПРОСПЕКТ ТРАКТОРОСТРОИТЕЛЕЙ, ДОМ 101, ЛИТЕРА/БЛОК 39Е/В КАБИНЕТ 411, Адрес места осуществления деятельности по изготовлению продукции: 430001, Россия, Республика Мордовия, город Саранск, улица Пролетарская, дом 126А
Документ, в соответствии с которым изготовлена продукция: Продукция изготовлена в соответствии с ТУ 28.92.25-001-94086918-2019 «ПОГРУЗЧИК СТРОИТЕЛЬНЫЙ, ПНЕВМОКОЛЕСНЫЙ, ОДНОКОВШОВЫЙ, ФРОНТАЛЬНЫЙ МКСМ (и его модификации). Технические условия»
Коды ТН ВЭД ЕАЭС: 8429519900
Серийный выпуск,

Соответствует требованиям ТР ТС 010/2011 О безопасности машин и оборудования

Декларация о соответствии принята на основании протокола 13 выдан 01.04.2021 испытательной лабораторией "ОБЩЕСТВО С ОГРАНИЧЕННОЙ ОТВЕТСТВЕННОСТЬЮ "ПРОИЗВОДСТВЕННАЯ КОМПАНИЯ"ПРОМТРАКТОР""; Схема декларирования: 1д;

Дополнительная информация Стандарты и иные нормативные документы: ГОСТ 31555-2012, "Погрузчики строительные одноковшовые. Общие технические условия"; Условия и сроки хранения: Условия хранения продукции в соответствии с требованиями ГОСТ 15150-69. Срок хранения (службы, годности) указан в прилагаемой к продукции эксплуатационной документации

Декларация о соответствии действительна с даты регистрации по 12.05.2026 **включительно**

М.П.

(подпись) ТИТОВ АЛЕКСАНДР ИВАНОВИЧ
(Ф. И. О. заявителя)

Регистрационный номер декларации о соответствии: ЕАЭС N RU Д-RU.PA01.B.67817/21
Дата регистрации декларации о соответствии: 14.05.2021